Жироуловитель "BioPlast FSV-10"

Приложение N_____

К договору поставки N_____ от_____

Спецификация N_____

Разрез 1-1

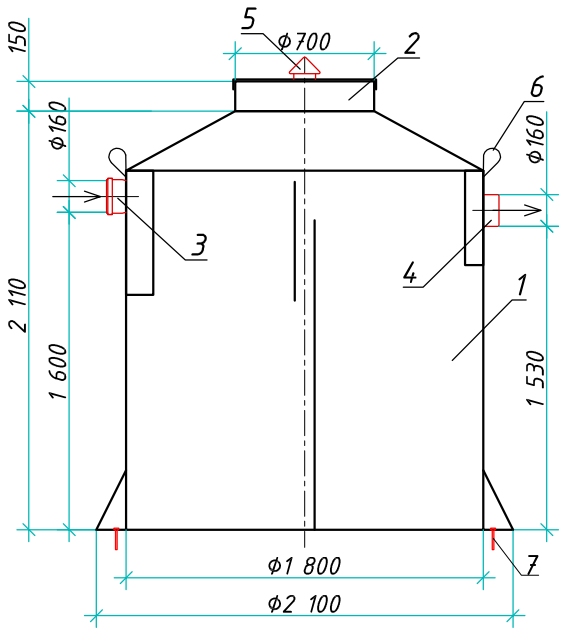

Вид сверху

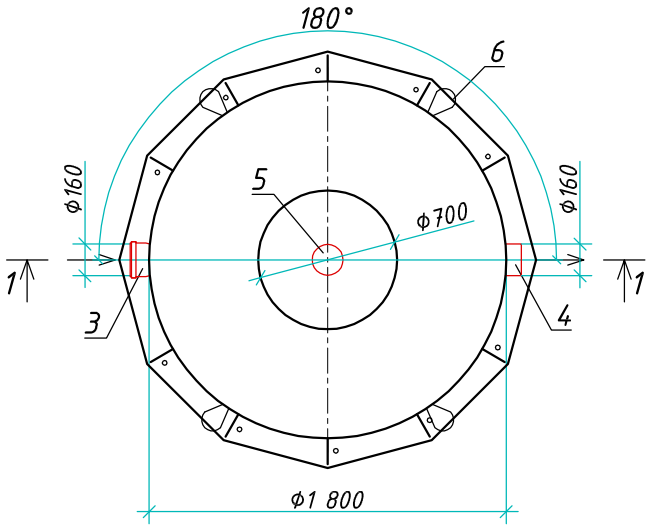

Экспликация оборудования и сооружений N

Поз.	Наименование	Кол-во	Мат-ал	Примечание
1	Корпус	1	ПП	D=1800мм, H=2110мм
2	Горловина с крышкой	1	ПП	D=700мм, H=150мм
3	Подводящий патрубок (раструб/муфта)	1	ПП	DN/OD 160
4	Отводящий патрубок	1	ПП	DN/OD 160
5	Вентиляционный грибок	1	ПП	DN 110
6	Транспортировочные петли	4	ПП	
7	Анкерные болты	12	Ст3	

Транспортировочный вес оборудования - 210 кг
Вес оборудования в аварийном состоянии - 5600 кг

Дата _____ Дата _____

Подпись _____ Подпись _____

М.П. М.П.

Изм.	Лист.	Документ	Подпись	Дата
Разраб.		Антоненко Д.Б.		
Проверил		Шиляев В.В.		

www.blorey.com т.+7 (861) 212-97-00

ООО "Блорэй"

Жироуловитель

"BioPlast FSV-10"

Стадия	Лист	Листов
	1	1

Blorey

Взам. инв. N

Подпись и дата

Инв. N подл.

Формат А3